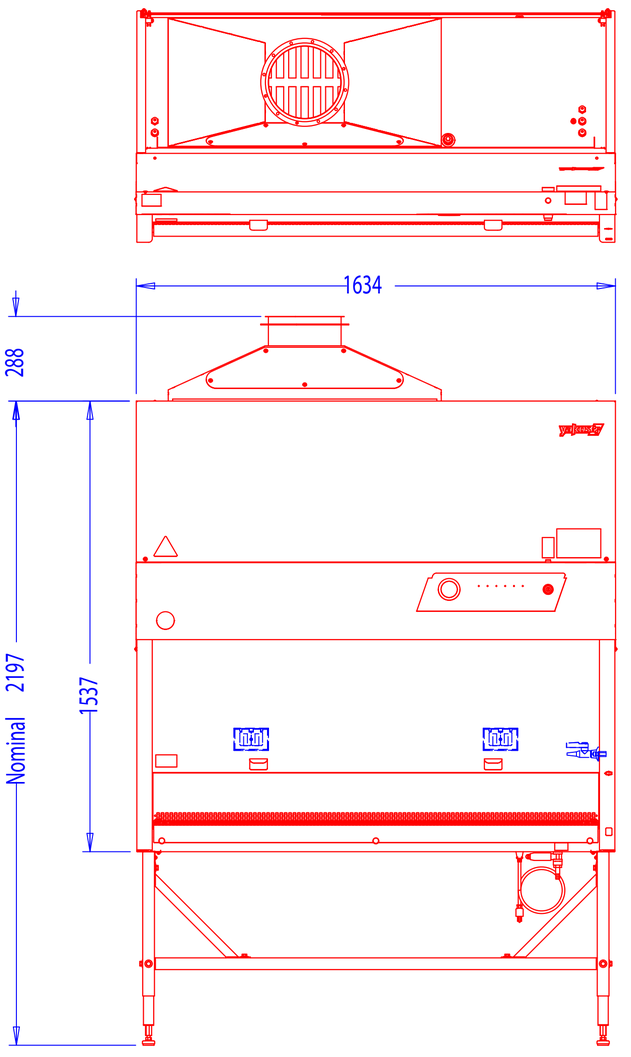


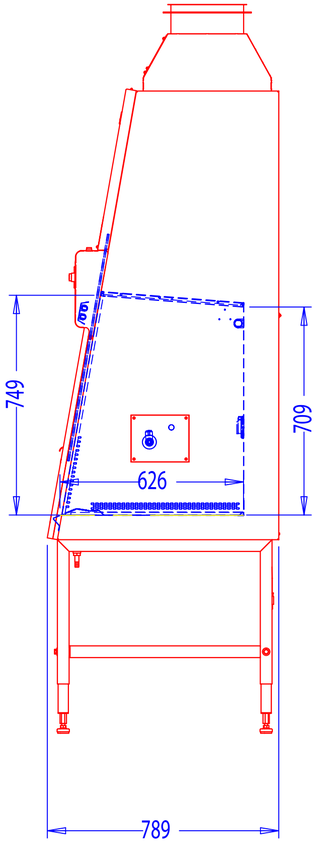


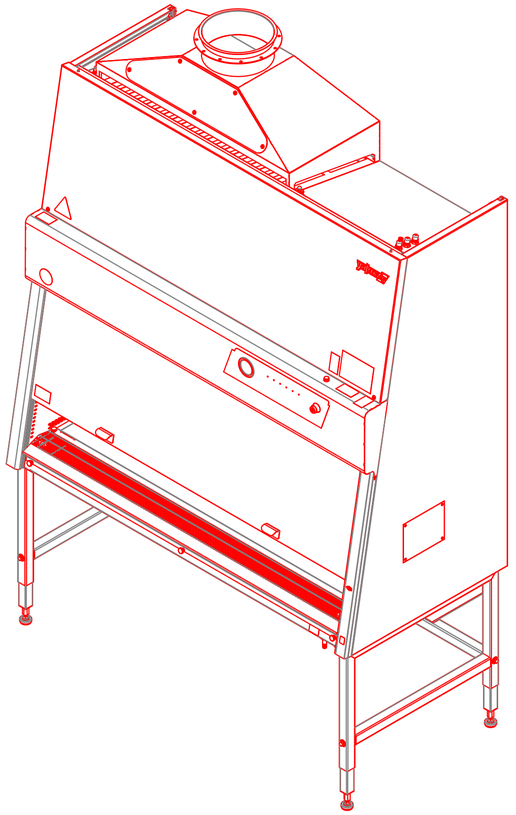

□□/□□: AHA-163-C□□□□□(□□)+□□□

벎뙬: 닢/□

꺾륌:

돦□/unit:mm

CHUNG FU
□ 뇽 곬 □

| 덱□□깰 | 덝군 Designer | □□ Date | □□ Material | 귓□ Modify | 귓□□듁 Modify Date | SCALE | □□ Version | □□ Processing | 맏륌/Drawing NO. | 뱦껖 Audit |
|---|---|---|---|---|---|---|---|---|---|---|
| □□□□□□ ā 0.5<br>□□□□□□ ā 0.5<br>□□□□□□-0+0.1<br>□□□□□□ ā 0.3<br>NCT□□□□□□□ ā 0.1 | □□□ | 2014/8/21 | | | | 1:25 | | | A00-C<br>2017/6/14-SHEET 1 OF 4 | |

AHA-163 □□□□□(□□□□□)